GRONDERPUMP

GG (GGH)

ПРОЧНЫЕ ГРАВИЙНЫЕ НАСОСЫ

ГОРНОДОБЫВАЮЩАЯ ПРОМЫШЛЕННОСТЬ

ПЕРЕРАБОТКА ПОЛЕЗНЫХ ИСКОПАЕМЫХ

ЭНЕРГЕТИЧЕСКАЯ ОТРАСЛЬ

Гравийный насос типа GG/GGH

Прочные гравийные насосы средней (GG) и тяжелой (GGH) серий предназначены для транспортировки жидких и полужидких сред с крупными включениями твердых фракций, частицы которых слишком велики для транспортировки обычными шламовыми насосами.

Конструкции насосов разработаны с использованием передовых технологий и обобщения мирового опыта насосостроения.

Серия GG применяется для перекачки песчано-гравийных смесей, а серия GGH, за счет упрочнённой конструкции и усиленной проточной части, – для высоконапорных систем и/или агрессивных сред с крупными включениями.

Области применения

- дноуглубительные работы, в том числе при формировании судоходных каналов и русел рек
- чистка водоемов от донных отложений
- горнодобывающая промышленность
- строительная отрасль, в том числе при коммунальном строительстве
- угольная промышленность
- и другие.

Конструкция

Конструктивно гравийные насосы серий GG/GGH это одноступенчатые консольные горизонтальные центробежные насосы с аксиально-радиальными всасом и напором. Направление напорного патрубка может быть изменено с шагом 30°.

Насос имеет цельную конструкцию корпуса, соединенного с крышкой специальными зажимами, что позволяет обеспечить упрощенный доступ к проточной части, с одной стороны, и не уменьшает прочность конструкции с другой — это увеличивает срок службы и надежность конструкции.

Насосная часть и привод могут иметь прямую муфтовую передачу (DC), клиноременную передачу с различным взаиморасположением (CV, ZV и др.). Так же возможно использование гидравлической муфты или редуктора.

Диаметр входа/выхода	100-400 мм
Напор	5-80 м
Подача	36-4320 м^{3}ч
Скорость	720, 990, 1480, 2960 об/мин
Мощность	60-1200 кВт
Основная модель	6/4, 8/6, 10/8, 12/10, 14/12, 16/14, 18/16, 20/18
Тип рамы	B C D E F G ST
Среда	Высокоабразивные материалы, частицы которых слишком велики для транспортировки обычными шламовыми насосами
Материал	Сплав с высоким содержанием хрома

250/150 E-G (H)

250 – Входной диаметр насоса (мм)

150 – Выходной диаметр насоса (мм)

E – Средний размер рамного основания

G – для песчано-гравийных смесей с зерном до 65 мм

GH – усиленная конструкция для более высоких напоров и агрессивных сред

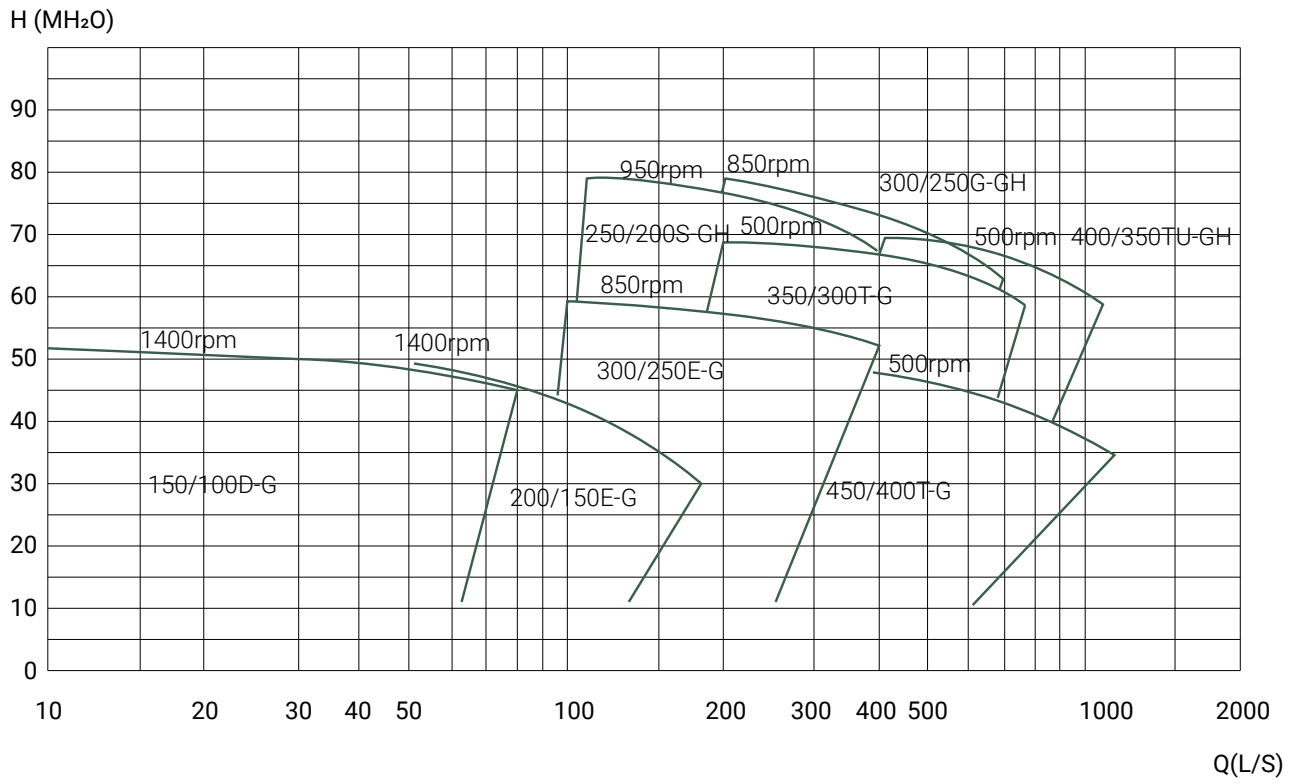

Гравийные насосы серий GG/GGH предоставляют вам преимущества:

- эффективная транспортировка больших объемов абразивных суспензий
- отсутствие практических ограничений на размеры частиц твердых включений
- исключительно редкие засоры
- отличные кавитационные характеристики
- высокая стойкость к истиранию проточной части
- большие просветы проточных каналов
- удобство установки и подключения
- простота эксплуатации, не требующая специального обучения для персонала
- малый вес
- непрерывный режим работы

Меньше износа, меньше коррозии

Прецизионная обработка поверхностей проточной части снижает износ конструкции.

Обоснованный подбор материалов уменьшает коррозию проточной части, не увеличивая стоимость.

Облегченная доступность проточной части позволяет проводить осмотры без полной разборки и своевременно реагировать на возможность износа и коррозии.

Отсутствие засоров

Большие просветы проточной части исключают возможность засоров.

Тип	Подача ($м^3$/ч)	Напор (м)	Скорость вращения (об/мин)	КПД (%)	NPSHr (м)	Диаметр входного патрубка (мм)	Диаметр выходного патрубка (мм)	Максимальный диаметр транспорти-руемых частиц (мм)
150/100D-G	36-252	3.5-51	600-1400	30-50	2.5-3.5	150	100	82
200/150E-G	136.8-576	10-48	800-1400	50-60	3-4.5	200	150	127
250/200S-G	216-979.2	13-50	500-1000	45-65	3-7.5	250	200	178
250/200F-G	216-979.2	13-50	500-1000	45-65	3-7.5	250	200	178
300/250F-G	360-1512	11-58	400-850	50-70	2-4.5	300	250	220
300/250G-G	360-1512	11-58	400-850	50-70	2-4.5	300	250	220
350/300G-G	504-3168	6-66	300-700	60-68	2-8	350	300	241
450/400G-G	864-3816	9-48	250-500	60-72	3-6	450	400	254
450/400T-G	864-3816	9-48	250-500	60-72	3-6	450	400	254
250/200S-GH	396-1296	18-80	500-950	60-72	2-5	250	200	180
300/400T-GH	612-2232	28-78	350-700	60-72	2-8	300	250	210
400/350TU-GH	720-3600	20-72	300-500	60-72	3-6	400	350	230

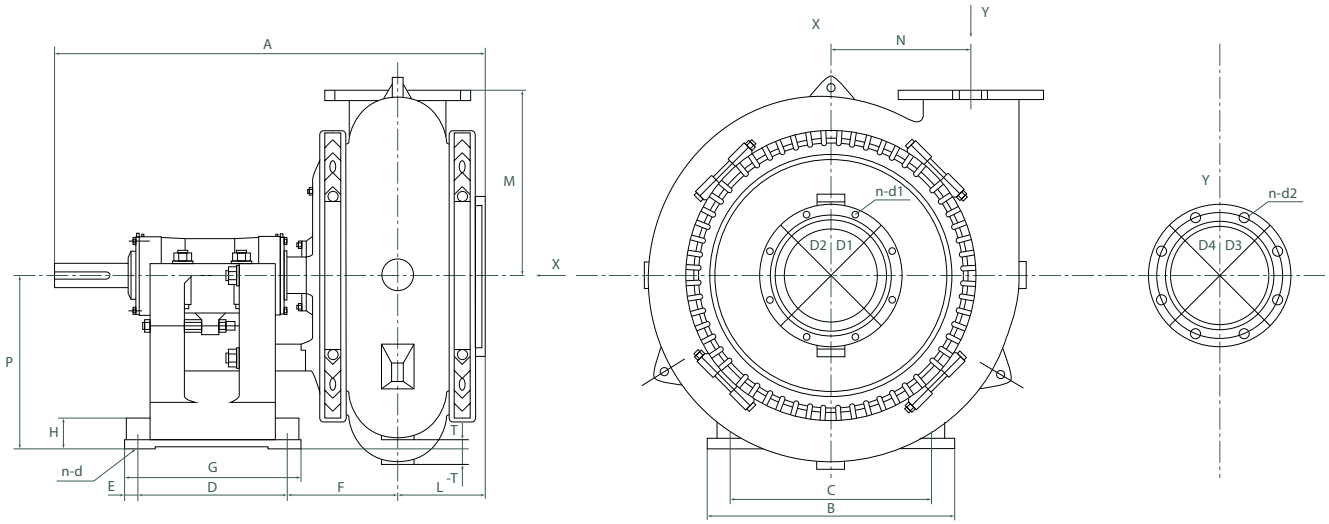

Тип насоса	Габаритные размеры													Монтажные отверстия	Фланец всасываю-щего патрубка			Фланец напорного патрубка			Вес, кг
	A	B	C	D	E	F	G	H	L	M	N	P	T	n-d	D1	D2	n-d1	D3	D4	n-d2	
150/100D-G	1006	492	432	213	38	330	289	54	203	343	260	330	16	4-Ф22	260	305	8-Ф19	210	254	4-Ф19	460
200/150E-G	1286	622	546	257	54	392	365	75	295	405	352	457	54	4-Ф29	324	368	8-Ф19	260	305	8-Ф19	1120
250/200F-G	1591	857	762	349	45	487	540	98	330	533	416	610	60	4-Ф35	406	457	8-Ф22	324	368	8-Ф19	2250
300/250F-G	1702	883	762	584	60	411	705	98	368	667	522	610	-3	4-Ф35	470	527	12-Ф22	406	457	8-Ф22	3320
250/200S-G	1720	920	760	640	70	378	780	90	330	533	416	450	-102	4-Ф35	406	457	8-Ф22	324	368	8-Ф19	2285
300/250G-G	2010	1207	851	749	64	473	876	152	368	665	522	851	238	4-Ф41	470	527	12-Ф22	406	457	8-Ф22	4450
350/300G-G	2096	1207	851	749	64	502	876	152	424	787	610	851	121	4-Ф41	495	552	8-Ф19	470	527	12-Ф22	5400
450/400G-G	2111	1207	851	749	64	503	876	152	432	914	692	851	-73	4-Ф41	641	705	16-Ф28	584	641	12-Ф28	6950
450/400H-G	2607	1397	1194	921	102	703	1124	222	432	914	692	1067	143	4-Ф67	641	705	16-Ф28	584	641	12-Ф28	8850
250/200S-GH	1774	920	760	640	70	455	780	90	330	620	473	450	-206	4-Ф35	406	457	8-Ф22	324	641	8-Ф19	3188
400/350TU-GH	2375	1480	1200	860	95	649	1050	150	448	1010	765	900	-120	4-Ф79	600	650	12-Ф28	540	600	12-Ф28	12250

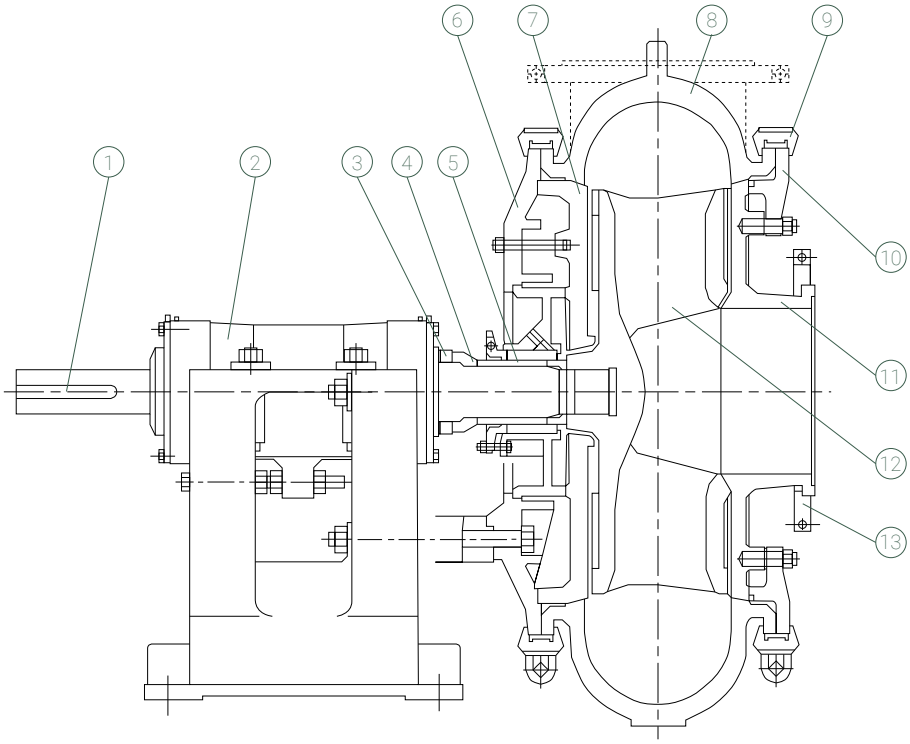

1. Вал
2. Кронштейн
3. Кольцо для демонтажа рабочего колеса
4. Центровочная (направляющая) втулка
5. Уплотнительный узел
6. Соединительная пластина
7. Задний бронедиск
8. Корпус насоса
9. Замки крышки насоса
10. Крышка насоса
11. Горловина фланца
12. Рабочее колесо
13. Разъемный фланец

1. Гидравлическая муфта
2. Уплотнительный узел
3. Соединительная пластина
4. Задний бронедиск
5. Корпус насоса
6. Крышка корпуса
7. Горловина фланца
8. Разъемный фланец
9. Кронштейн насоса

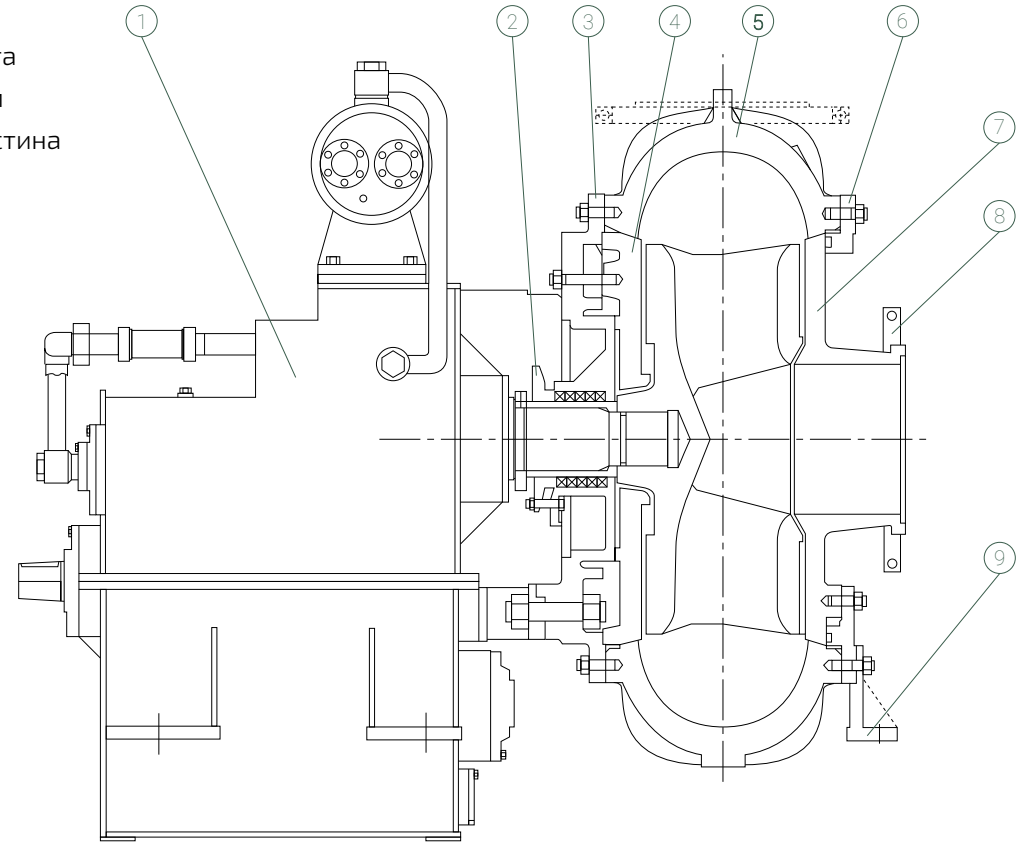

GRONDERPUMP

АО "Энергопром"
198095, Санкт-Петербург,
Химический пер., д. 1 лит. бе.

+7 (812) 320-67-38

info@energoprom.su
energoprom.su

ООО "ОКБЦН ВАЛЮХОВ"
394036, Воронеж,
ул. Фридриха Энгельса, д. 24б, офис 7.

+7 (962) 332-20-24

info@valyuhov.ru

Copiright © АО "Энергопром" 2025
Все права защищены